NK110-0

| 注文番号 ORDER No. | 御注文先 CUSTOMER | 工事番号 WORK No. | 件名 JOB SITE |
|---|---|---|---|
| | | | |

| 改訂番号 REV. No. | 年月日 DATE | 内容 REMARKS | 承認 APP'D | 作成 MADE |
|---|---|---|---|---|
| | | | | |

工事名：四日市市日永浄化センター第4系統詳細設計付水処理設備工事
処理水管

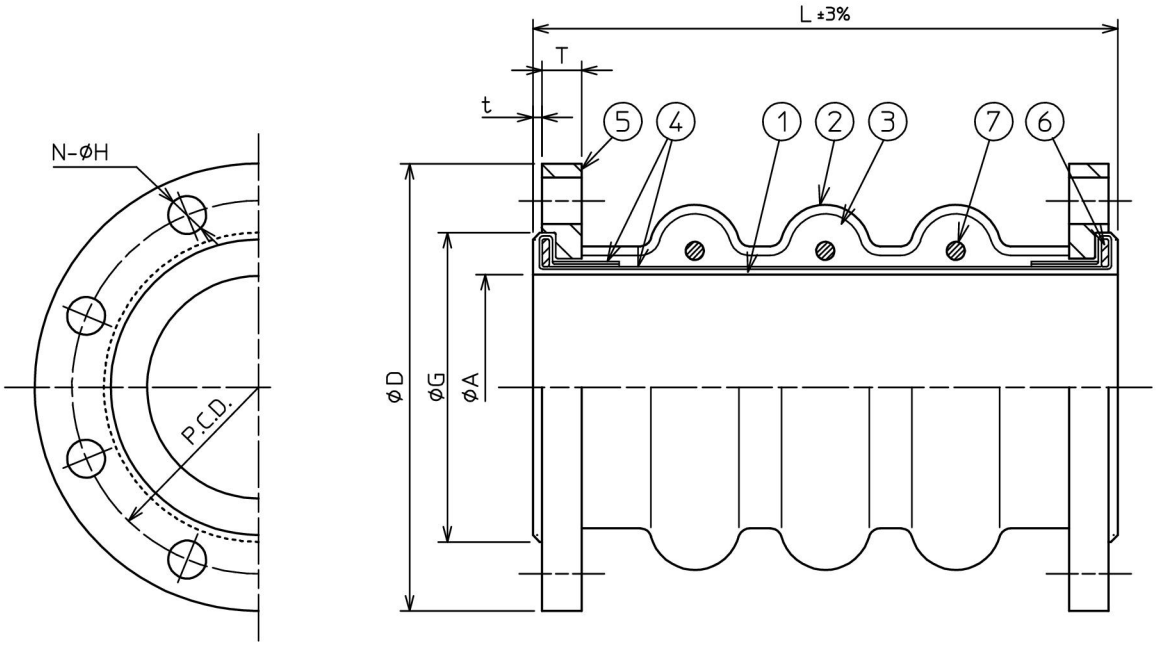


*(埋設用)フランジが SS400 の場合は溶融亜鉛メッキ
＋エポキシ樹脂塗装(2回塗り)となります。
Hot dip galvanizing and Epoxy regin painting is applied for carbon steel flange.(For laying underground)

*(地上用)フランジが SS400 の場合は
溶融亜鉛メッキとなります。
Hot dip galvanizing is applied for carbon steel flange.(For the ground)

| 品番 ITEM | 部品名称 NAME | 材質 MATERIALS | 数量 Q'TY. | 備考 REMARKS |
|---|---|---|---|---|
| 7 | 補強リング REINFORCEMENT RING | SS400 | 3 | |
| 6 | ソリッドリング SOLID RING | SS400 | 2 | |
| 5 | ＊フランジ FLANGE | SS400 | 2 | JIS10KF |
| 4 | 補強繊維 REINFORCEMENT FIBER | 合成繊維 | 1 | |
| 3 | 埋めゴム PLUGED RUUBER | 合成ゴム | 1 | |
| 2 | 外貼ゴム OUTER LAYER RUBBER | 合成ゴム | 1 | |
| 1 | 内貼ゴム INNER LAYER RUBBER | 合成ゴム | 1 | |

各許容変位量は同時には適用できません。同時に考慮する場合は別途御相談下さい。
Each allowable movement figure is not effect at same time. If you consider applying more than two figure at same time,please consult us.

| 口径 SIZE | | 本体 BODY 内径 ØA | 座径 ØG | 厚さ t | フランジ FLANGE 規格 RATING | 外径 ØD | ピッチ PCD | 厚さ T | 数-径 N-ØH | 許容圧縮量 ALLOWABLE COMPRESSION (mm) | 許容伸張量 ALLOWABLE ELONGATION (mm) | 許容偏芯量 ALLOWABLE LATERAL MOVEMENT (mm) | 設計圧力 DESIGN PRESS. (MPa) | 仕様 SEPCIFICATIONS 流体 FLUID | 温度 (℃) | 圧力 (MPa) | 全長 L | 数量 Q'TY. |
|---|---|---|---|---|---|---|---|---|---|---|---|---|---|---|---|---|---|---|
| 20 A | ¾ B | 20 | 50 | 3 | JIS10K | 100 | 75 | 14 | 4-15 | 22 | 18 | 100 | 1.0 | | | | | |
| 25 | 1 | 25 | 60 | 3 | JIS10K | 125 | 90 | 14 | 4-19 | 22 | 18 | 100 | 1.0 | | | | | |
| 32 | 1¼ | 32 | 72 | 3 | JIS10K | 135 | 100 | 16 | 4-19 | 22 | 18 | 100 | 1.0 | | | | | |
| 40 | 1½ | 40 | 77 | 3 | JIS10K | 140 | 105 | 16 | 4-19 | 22 | 18 | 100 | 1.0 | | | | | |
| 50 | 2 | 50 | 87 | 3 | JIS10K | 155 | 120 | 16 | 4-19 | 22 | 18 | 100 | 1.0 | | | | | |
| 65 | 2½ | 65 | 112 | 3 | JIS10K | 175 | 140 | 18 | 4-19 | 22 | 18 | 100 | 1.0 | | | | 350 | 2 |
| 80 | 3 | 75 | 123 | 3 | JIS10K | 185 | 150 | 18 | 8-19 | 22 | 18 | 100 | 1.0 | | | | | |
| 100 | 4 | 100 | 143 | 3 | JIS10K | 210 | 175 | 18 | 8-19 | 30 | 27 | 100 | 1.0 | | | | | |
| 125 | 5 | 125 | 178 | 4 | JIS10K | 250 | 210 | 20 | 8-23 | 30 | 27 | 100 | 1.0 | | | | 350 | 1 |
| 150 | 6 | 150 | 208 | 5 | JIS10K | 280 | 240 | 22 | 8-23 | 30 | 36 | 100 | 1.0 | | | | | |
| 200 | 8 | 200 | 254 | 5 | JIS10K | 330 | 290 | 22 | 12-23 | 30 | 36 | 100 | 1.0 | | | | | |
| 250 | 10 | 250 | 319 | 6 | JIS10K | 400 | 355 | 24 | 12-25 | 37 | 45 | 100 | 1.0 | | | | | |
| 300 A | 12 B | 300 | 364 | 6 | JIS10K | 445 | 400 | 24 | 16-25 | 37 | 45 | 100 | 1.0 | | | | | |

名称 TITLE: ZRJ-MK100F
JIS10KF(埋設用)

| 製作数量 QUANTITY | 作成年月日 DATE | 図面番号 DRAWING No. |
|---|---|---|
| | 2023/09/06 | 参考図 |

| 尺度 SCALE | 承認 APP'D | 審査 CHECKED | 作成 MADE | 担当 CHARGE |
|---|---|---|---|---|
| not | 松岡 | 岡本 | 服部 | 室脇 |

ゼンシン株式会社
ZENSHIN CO.,LTD JAPAN